ZABER

X-ADR250B100B-SAE53D12

コントローラ内蔵型顕微鏡ステージ
直動型 XY 顕微鏡ステージ
寸法：ミリ

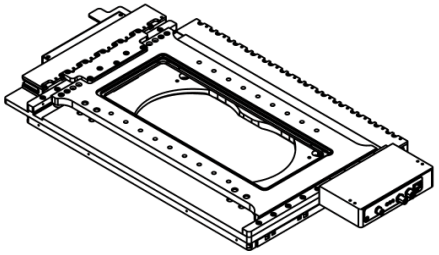

ほとんどのアプリケーションに必要なアダプタープレート。詳細については、www.zaber.com のアクセサリページを参照してください。

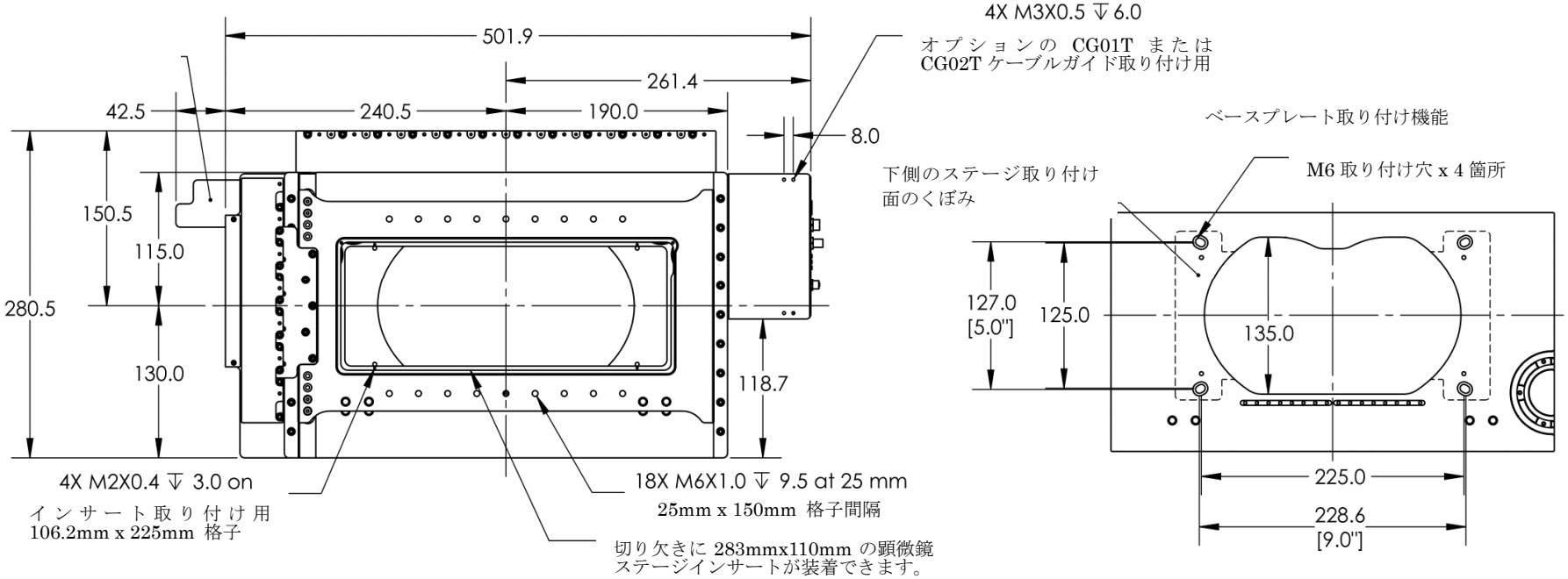

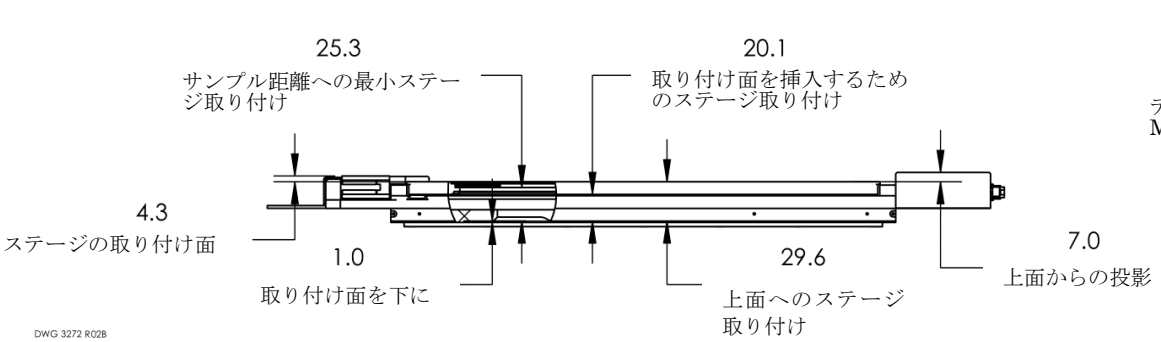

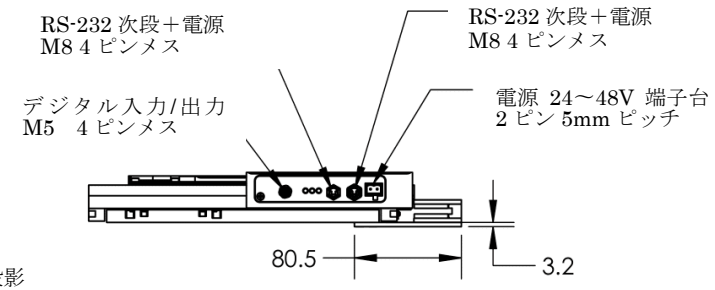

DWG 3272 R02B